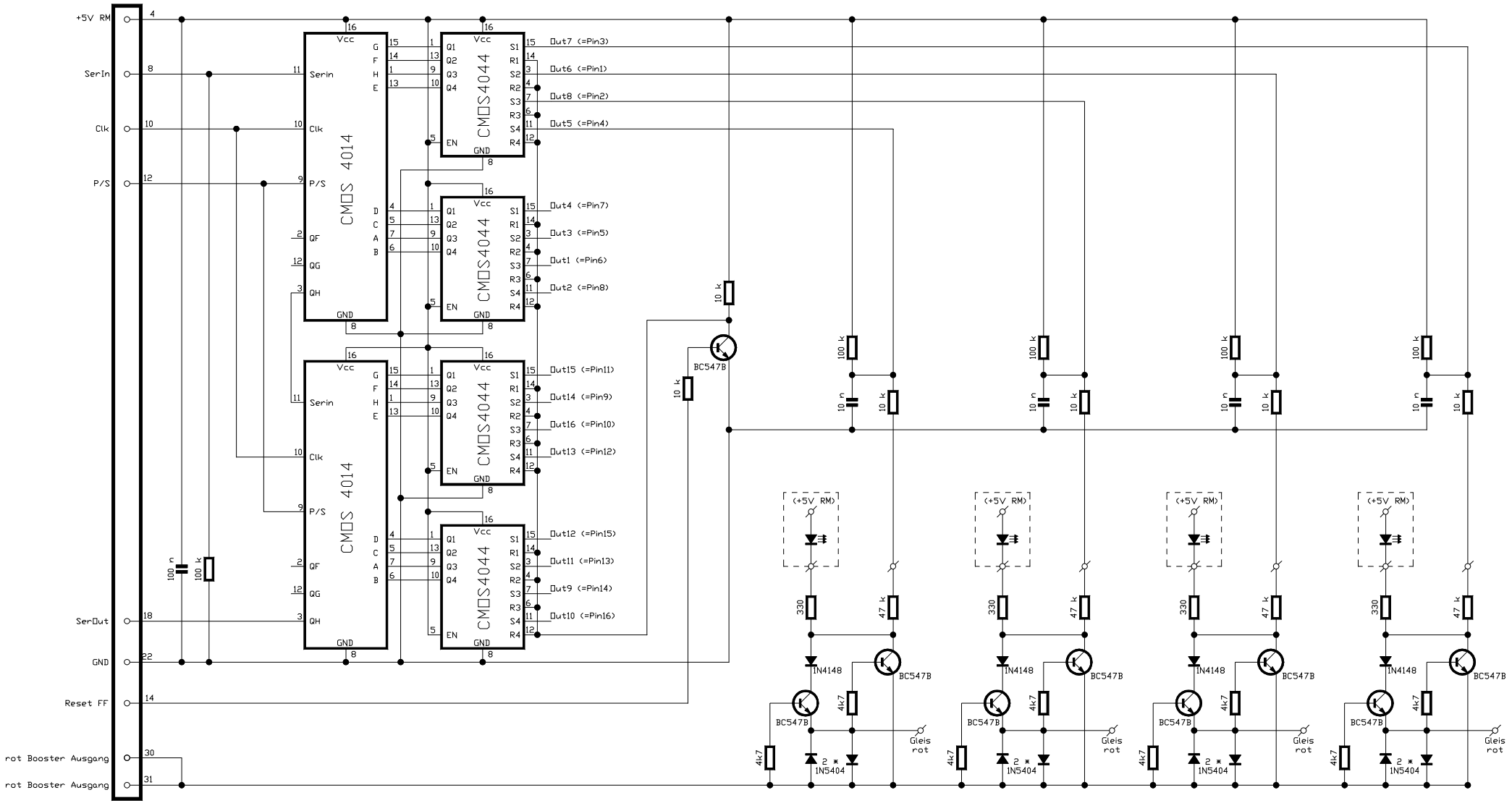

Out 1...4
Out 9...12 } wie Out 5...7
Out 13...16

Zust.	Änderung	Datum	Name

	Datum	Name
Bearb.	23.06.97	Lau.
Gepr.		
Norm		

File Name: RM16_SP1

Modellbahnsteuerung
Franz Laufenberg
Rückmeldeeinheit
Schaltbild

Blatt
BL.